■外形寸法図

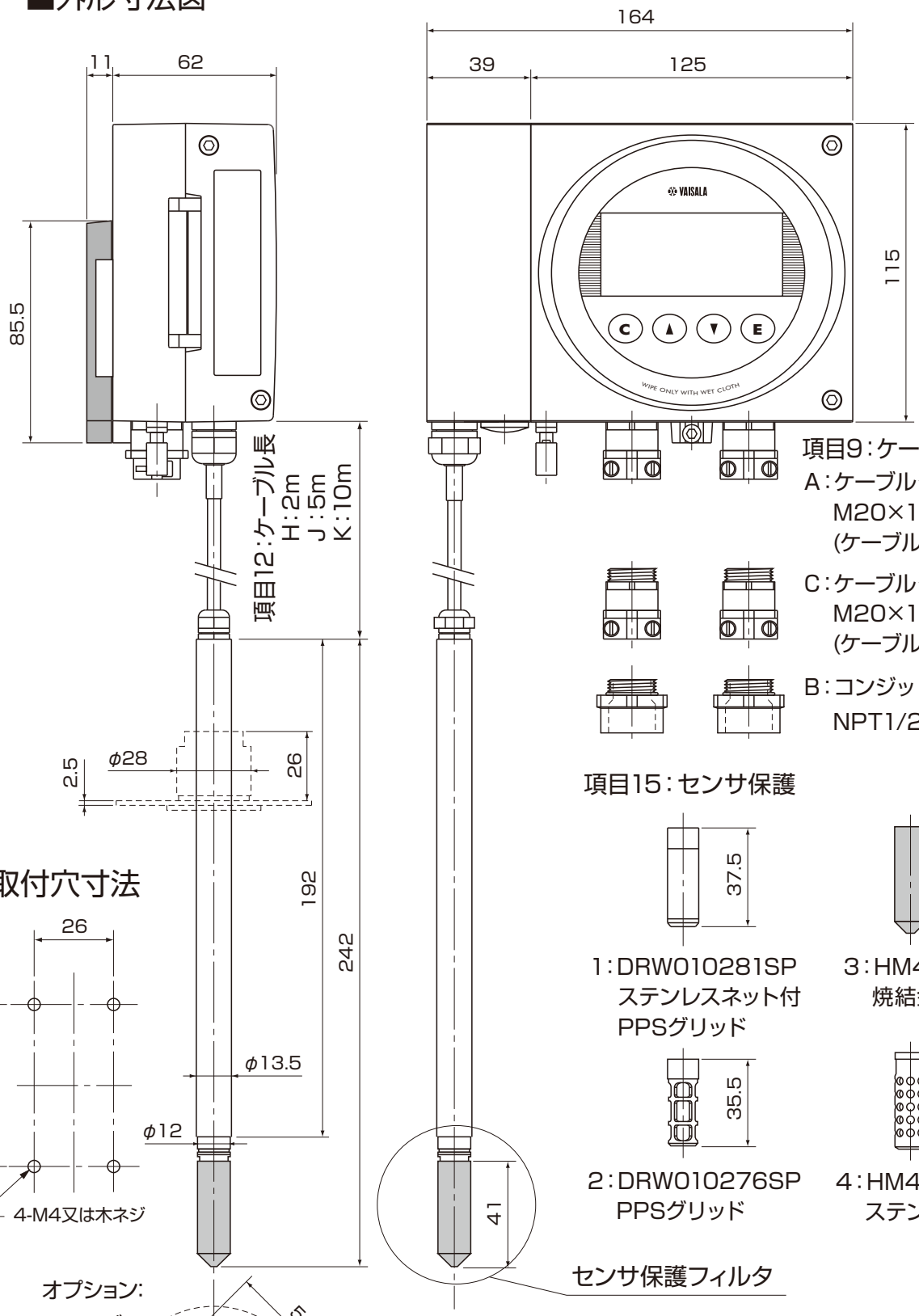

■取付穴寸法

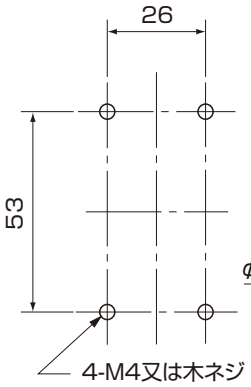

オプション:
フランジ

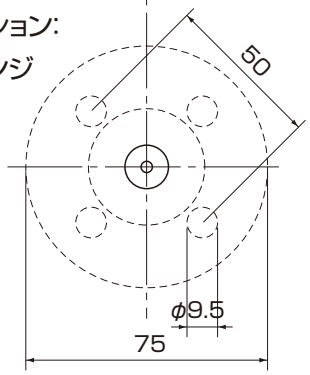

注:オーダーフォームの選択コード記号に対応した形状となります。

品名	本質安全防爆構造湿度変換器(表示付)						
検定	検定合格番号:TC20238						
型式	HMT365		図番	HM-01-0042-4			
日付		承認		検図		REV	
縮尺	／	三角法	VAISALA				