■外形寸法図

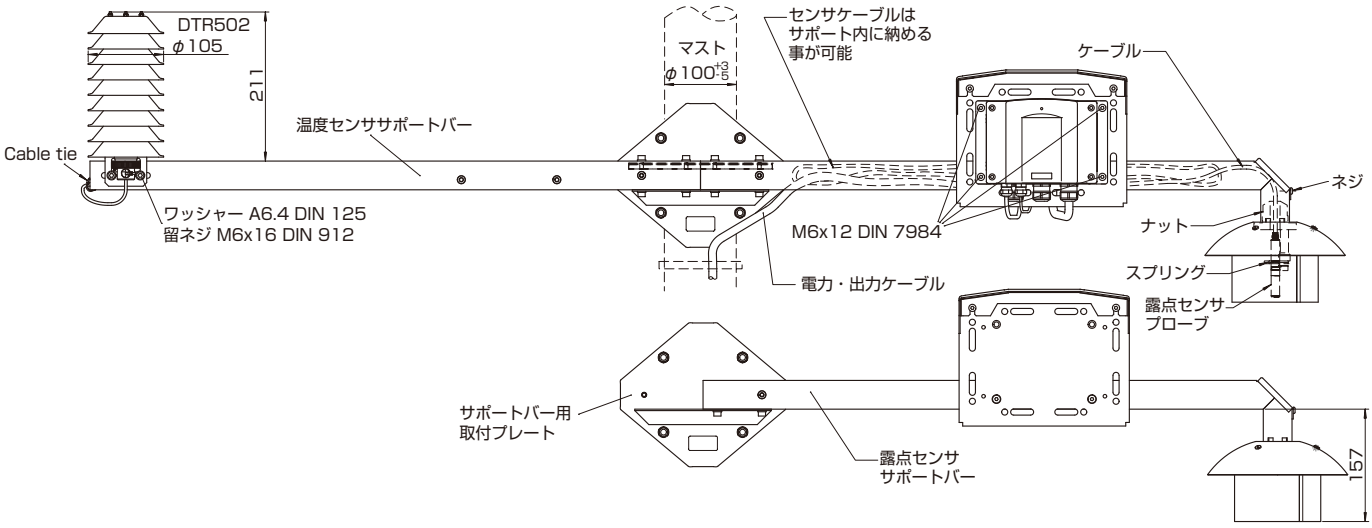

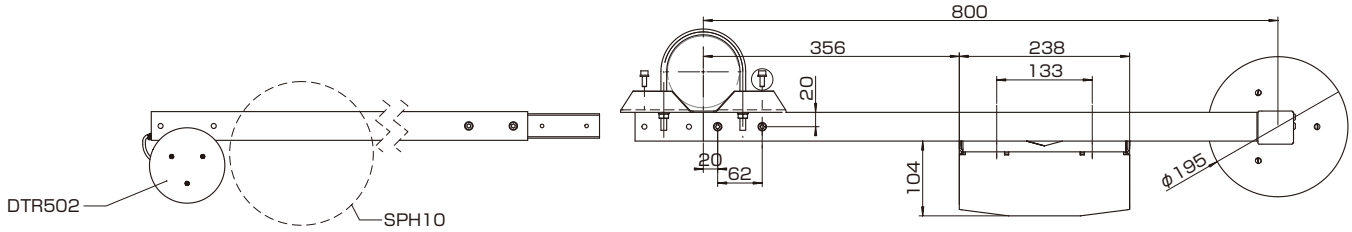

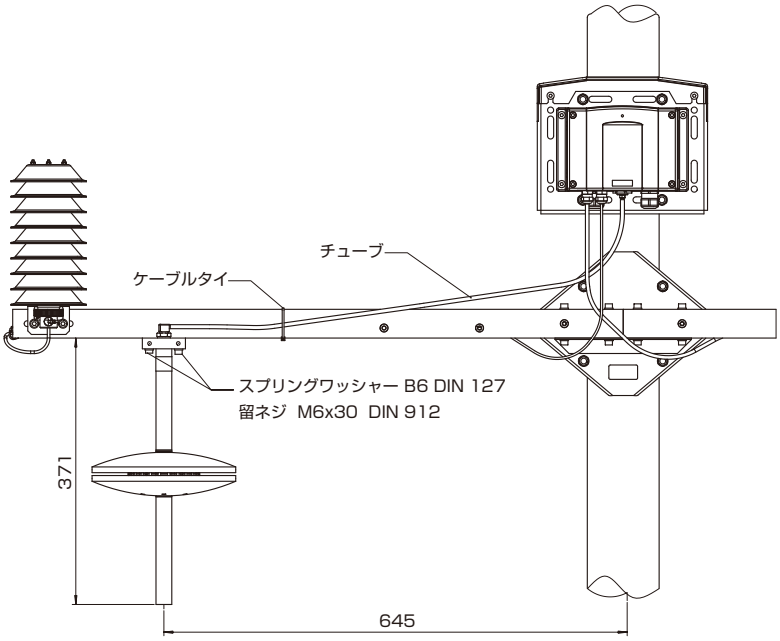

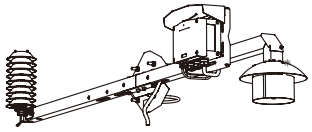

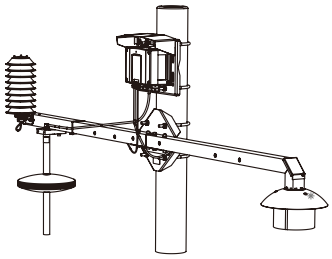

注意

気圧取入れ口（SPH10）を使用する際は、変換器を必ずポールマストに設置してください。変換器と気圧取入れ口の接続は気密性のあるチューブを使用してください。

チューブは弛ませず、ケーブルタイで固定してください。硬く締めすぎますと、チューブがつぶれて気圧が変換器に伝わりませんのでご注意ください。

【注意】

●100mmのポールマストをご使用ください。このキットにポールマストは含んでおりません。

●サポートバーは地上から2m以上のところに設置してください。

品名	屋外気象用設置キット						
型式	HMT330MIK		図番	HM-02-020-1			
日付		承認		検図		REV	
縮尺	／	三角法	VAISALA				